DREVENÝ TRÁMOVÝ STROP SPRIAHNUTÝ S NADBETONÁVKOU
M 1:10

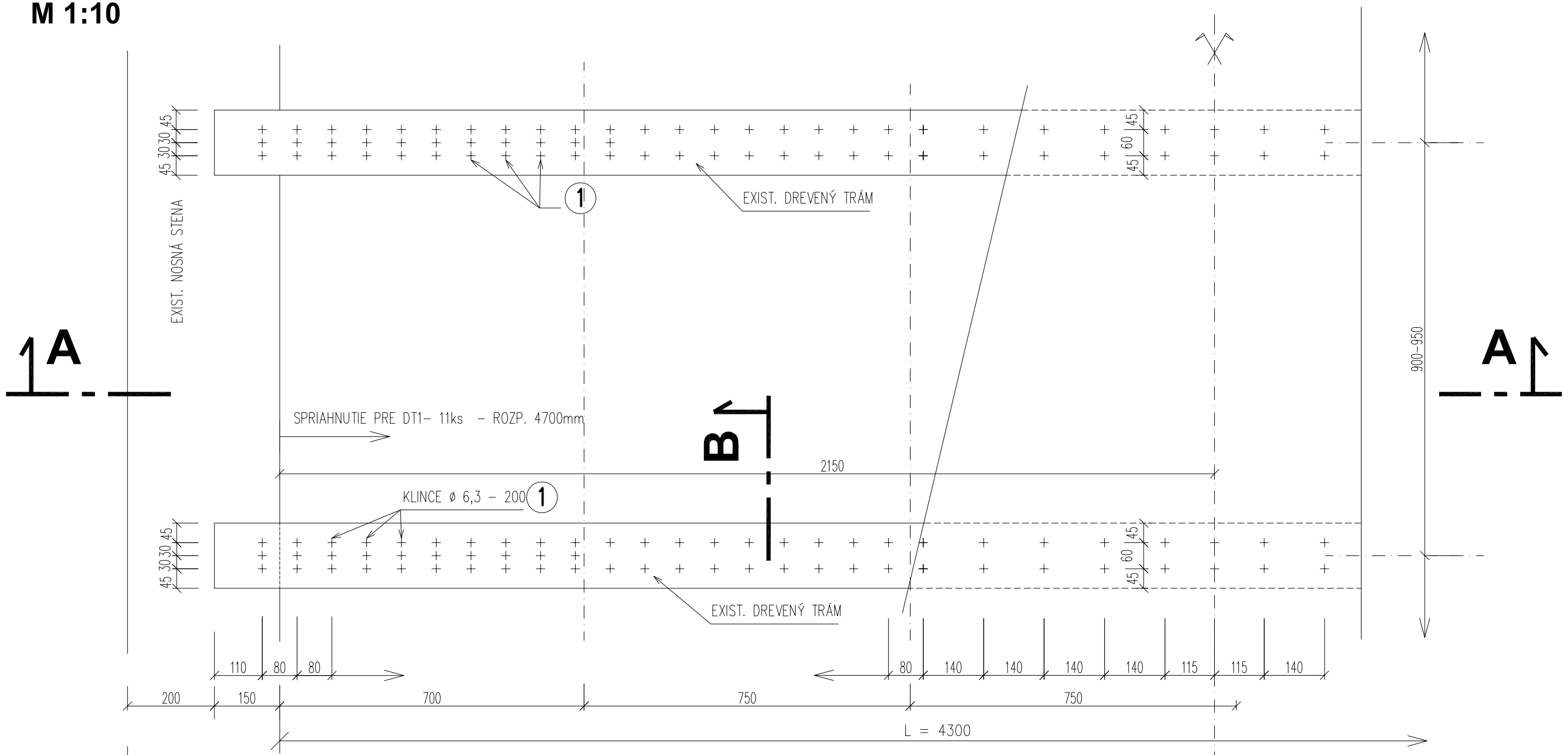

REZ A-A
M 1:10

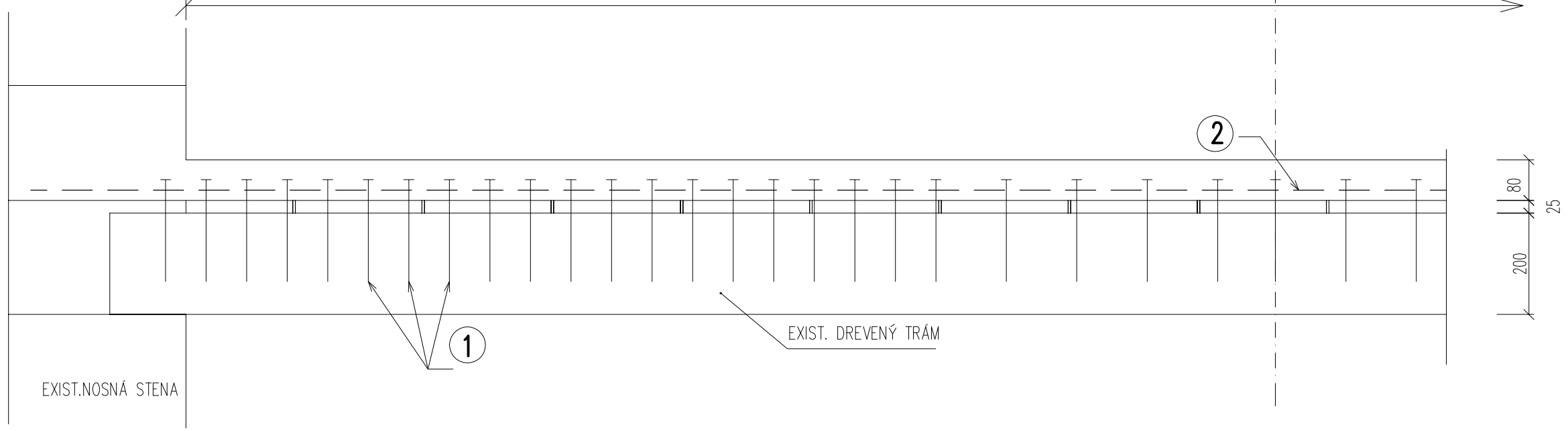

REZ B
M 1:10

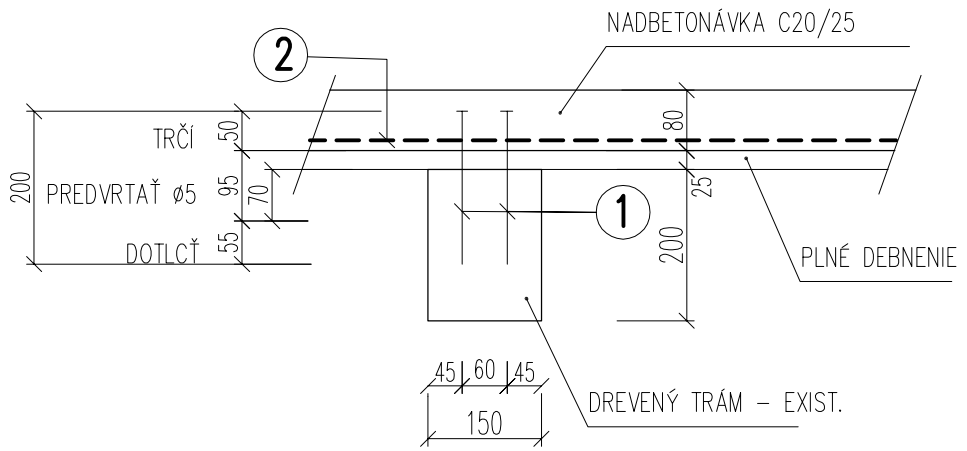

VÝKAZ MATERIÁLU

1. STAVEBNÉ KLINCE SO ZAPUSTENOU HLAVOU ø6,3 –200, 4000 KS, PRIBLIŽNÁ HMOTNOSŤ 200KG
2. ZVÁRANÁ SIEŤ KY 50 – 8/150 – 8/150 2x3m –81ks, CELK. HMOTNOSŤ 2624,4 kg stykovanie na 2 oká (300mm)

POZNÁMKY

NA SPRIAHNUTIE POUŽIŤ IBA SUCHÉ A ZDRAVÉ DREVO ! (poškodené vymeniť !)

BETÓN: C20/25
SIEŤ: KY 50
KRYTIE 25 mm

PROJEKTOVÁ DOKUMENTÁCIA JE SÚČASŤOU ARCHITEKTONICKÉHO DIELA A PODLIEHA ZÁKONU O AUTORSKOM PRÁVE. PREZENTOVANÉ TECHNICKÉ VÝKRESY A VŠETKY TEXTOVÉ SÚČASTI PROJEKTU DEFINUJÚ DIELO, ALEBO JEHO ČASŤ. Z TOHO TITULU JE PROJEKT DUŠEVNÝM MAJETKOM AUTORA, A PRETO POUŽÍVAŤ , ROZMNOŽOVAŤ A PUBLIKOVAŤ HO MOŽNO IBA SO SÚHLASOM AUTORA !
ZMENY V PROJEKTE MOŽNO VYKONAŤ IBA S PÍSOMNÝM SÚHLASOM AUTOROV !

http://www.aproving.sk

POZNÁMKA:
- VŠETKY ROZMERY PRED VÝROBOU OVERIŤ NA STAVBE
- ROZDIELY ZISTENÉ NA STAVBE OPROTI PD JE NUTNÉ V TECHNICKOM RIEŠENÍ ODSÚHLASIŤ S PROJEKTANTOM
- VŠETKY ZMENY A ÚPRAVY MATERIÁLOVÉHO RIEŠENIA PRED REALIZÁCIOU PRÁC ODSÚHLASIŤ S PROJEKTANTOM
- DOKUMENTÁCIA STUPŇA PROJEKT REALIZÁCIE STAVBY NENAHRÁDZA ODÁVATEĽSKO-VÝROBNÚ DOKUMENTÁCIU
- DODÁVATEĽSKO-VÝROBNÁ DOKUMENTÁCIA VRÁTANE DETAILOV MUSÍ BYŤ PRED VÝROBOU A REALIZÁCIOU PREDLOŽENÁ NA ODSÚHLASENIE PROJEKTANTOVI

±0,000 = ... m n.m. (URČENÁ PRI REALIZÁCII) VÝŠKOVÝ SYSTÉM : BPV

ZMENA		DÁTUM:	PODPIS:
	A		
	B		
	C		

AUTOR PROJEKTU:	ZODP. PROJEKTANT:	VYPRACOVAL:	KONTROLOVAL:
Ing. Roman Vaľo	Ing. Jozef Hýroš	Ing. Branislav Paška	Ing. Jozef Hýroš

PEČIATKA: Ing. Jozef HÝROŠ autorizovaný stavebný inžinier 5344 * 13 Statika stavieb

STAVEBNÍK:	Ministerstvo vnútra Slovenskej republiky, Pribinova č. 2, 812 72 Bratislava		PODPIS:
MIESTO STAVBY:	Teplická 263, 049 32 Štítnik, č.p. 173/1, k.ú. Štítnik, okres Rožňava		
NÁZOV STAVBY:	**Štítnik OO PZ, rekonštrukcia objektu** Teplická 263, 049 32 Štítnik, č.p. 173/1, k.ú. Štítnik, okres Rožňava		MIERKA: **1:50** / Č. PARÉ:
OBJEKT:	SO-01 Obvodné oddelenie PZ Štítnik		
OBSAH:	Výkres spriahnutého stropu (drevo-betón)	ARCH. Č.: A41/2017	Č. VÝKRESU:
STUPEŇ:	**PROJEKT PRE STAVEBNÉ POVOLENIE**	DÁTUM: 09/2017	**S-2**
PROFESIA:	**STATIKA**	FORMÁT: 03xA4	