ROZVODNÝ SYSTÉM 1/N/PE AC 230V, 50Hz, TN–S (NAPÁJANIE)
OCHRANNÉ OPATRENIA PRED ZÁSAHOM ELEKTRICKÝM PRÚDOM
SAMOČINNÉ ODPOJENIE NAPÁJANIA V SIETI TN–S
ROZVODNÝ SYSTÉM 2 DC 12V, SELV
OCHRANNÉ OPATRENIA PRED ZÁSAHOM ELEKTRICKÝM PRÚDOM
MALÉ NAPATIE SELV

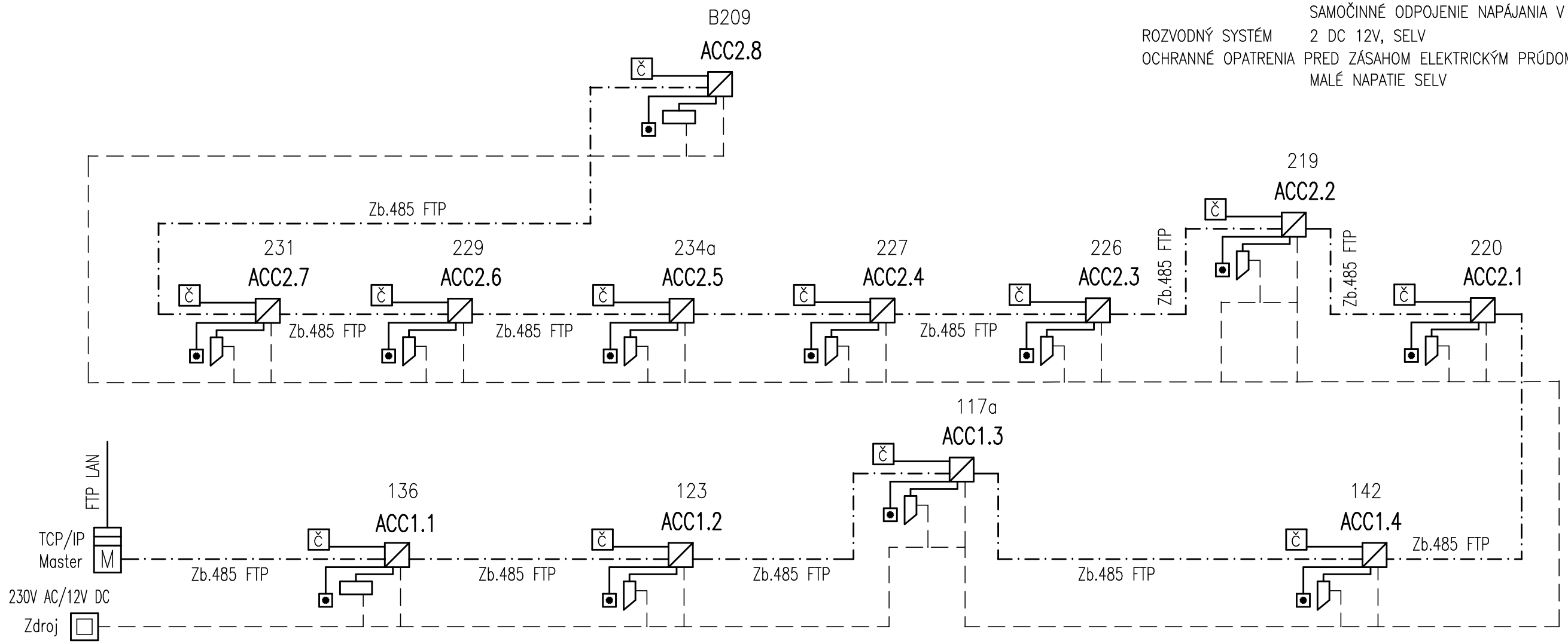

LEGENDA

- Zb.485 FTP
- FTP
- M MASTER
- ACC TERMINÁL + mRe
- Č ČÍTAČKA KARIET DESFIRE
- EL. ZÁMOK
- TLAČIDLO
- EL. MAGNET

ZMENA		DÁTUM		PREVIEDOL	

	VYPRACOVAL	PROJEKTANT	PROJ. SO, PS	KONTROLOVAL
MENO	ING. DROTÁR	ING. DROTÁROVÁ		ING. BABČÁK
REG. Č.				
PODPIS				

INVESTOR Univerzita P. J. Šafárika v Košiciach, Šrobárova č.2, 041 80 Košice

STAVBA Administratívna budova v Botanickej záhrade, Mánesova 23, Košice – rekonštrukcia elektroinštalácie

SO – PS Slaboprúdové rozvody
Prístupový systém

OBSAH SCHÉMA – PRÍSTUPOVÝ SYSTÉM

OKRES Košice
OBEC Košice
DÁTUM 05.2018
STUPEŇ P
POČET A4 2
MIERKA 1:100
KÓTOVANÉ V mm

RETAR spol. s r.o.
Moldavská 8
Košice

ARCH.ČÍSLO RT–0218.PS–3